土壤采样原始记录(一)

项目编号 HJ 221600　采样标准 HJ/T 166-2004　HJ 1019-2019　现场检测仪器编号 PID：2418799　XRF：2496584　□铁锹 □木铲 □VOC 专用采样套件 □其他

钻孔/监测井编号	S24.	地面高程(m)	/	钻孔坐标	东经：/	北纬：/	
钻探设备	PP9440.	钻探时间	9:07	空气中 PID 背景值	0ppb	聚乙烯容器 PID 背景值	3ppb.

土壤层次示意图

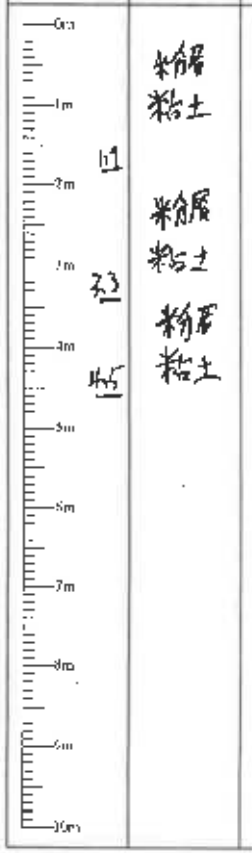

检测深度 (m)	现场检测结果 PID (ppb)	XRF(ppm) As	Cd	Cr	Cu	Pb	Hg	Ni	样品描述 样品编号	检测项目	容器介质与数量 棕色玻璃瓶	吹扫捕集瓶	聚乙烯容器	备注
0-05	264	2	ND	77	42	34	ND	24	G-1-4-1	见附表	1	4	1	
05-10	272	ND	ND	74	38	36	ND	25						
10-15	258	ND	ND	69	32	35	ND	27						
15-20	294.	3	ND	64	34	30	ND	29						
20-25	274	ND	ND	65	37	37	ND	31	G-1-4-2	见附表	1	4	1	
25-30	268	2	ND	72	39	32	ND	30						
30-40	264.	2	ND	68	35	34	ND	24						
40-45	274	1	ND	69.	36.	35.	ND.	24	G1-4-3	见附表	1	4	1	

质地：素填土（由碎石土、砂土、粉土或黏土中的几种组成，不含或很少含有杂物）、杂填土（含有大量建筑垃圾、工业废料、生活垃圾等）、碎石土、砂土（不能搓成条）、粉土（能搓成短条，易断裂）、粉质黏土（能搓完整细条，弯曲易裂）、黏土（能搓完整细条，能弯曲成圈）。

湿度：干（手上无潮湿感）、潮（手上有潮湿感）、湿（手捏土块，上面上有手印）、重潮（下挫土块，手上有湿印）、极潮（手挤土块，有水流出）。

颜色（辅色在前，主色在后）：黄、灰、红、棕、黑、橙、绿、紫、白等。

气味：无、轻微、明显。

保存方式：□4℃冷藏 □常温

其他：

采样/检测人 金明保　校核人 林芳　采样/检测日期 2022.6.1.

土壤采样原始记录(一)

项目编号 HJ 22.1600　采样标准 HJ/T 166-2004　HJ 1019-2019　现场检测仪器编号 PID: 2000994　XRF: 2d92504　☐铁锹 ☐木铲 ☑VOC 专用采样套件 ☐其他

钻孔/监测井编号	S05	地面高程(m)	/	钻孔坐标	东经: /	北纬: /	
钻探设备	PPP钻机	钻探时间	9:40	空气中 PID 背景值	0ppb	聚乙烯容器 PID 背景值	3ppb

土壤层次示意图

钻进深度(m)	样品描述			
	质地	湿度	颜色	气味
0-1	杂填土	潮	棕	无
1-1.5	粉质黏土	潮	棕	
1.5-2.5	粉质黏土	湿	灰	
2.5-3.0	粉质黏土	潮	黄棕	
3.0-4.5	粉质黏土	潮	红	

检测深度(m)	现场检测结果 PID (ppb)	XRF(ppm) As	Cd	Cr	Cu	Pb	Hg	Ni	样品编号	检测项目	容器介质与数量 棕色玻璃瓶	吹扫捕集瓶	聚乙烯容器	备注
0-0.5	/	/	/	/	/	/	/	/						
0.5-1.0	193	ND	ND	54	37	32	ND	23	G-1-S-1	见附表	1	4	1	
1.0-1.5	204	2	ND	61	40	37	ND	31						
1.5-2.0	219	3	ND	62	44	29	ND	27						
2.0-2.5	242	1	ND	59	39	30	ND	29	G-1-S-2	见附表	1	4	1	
2.5-3.0	222	2	ND	52	46	28	ND	22						
3.0-4.0	239	1	ND	69	41	32	ND	30						
4.0-4.5	265	ND	ND	68	43	34	ND	24	G-1-S-3	见附表	1	4	1	

质地：素填土（由碎石土、砂土、粉土或黏土中的几种组成，不含或很少含有杂物）、杂填土（含有大量建筑垃圾、工业废料、生活垃圾等）、碎石土、砂土（不能搓成条）、粉土（能搓成短条，易断裂）、粉质黏土（能搓完整细条，弯曲易裂）、黏土（能搓完整细条，能弯曲成圈）。

湿度：干（手上无潮湿感）、潮（手上有潮湿感）、湿（手捏土块，土团上有手印）、重潮（手捏土块，手上有湿印）、极湿（手捏土块，有水流出）。

颜色（描色在前，主色在后）：黄、灰、红、棕、黑、橙、绿、黑、白等。

气味：无、轻微、明显。

保存方式：☑冷藏 ☐常温

其他：0-0.5 杂填土含有碎石砖块，无法取样。

采样/检测人 金明明保　校核人 [illegible]　采样/检测日期 2022.6.1.

土壤采样原始记录(一)

项目编号 HJ2216-0 采样标准 HJ/T 166-2004 HJ 1019-2019 现场检测仪器编号 PID: XRF: □铁锹 □木铲 □VOC 专用采样套件 □其他

钻孔/监测井编号	空白样	地面高程(m)		钻孔坐标	东经:	北纬:	
钻探设备		钻探时间		空气中 PID 背景值		聚乙烯容器 PID 背景值	

土壤层次示意图

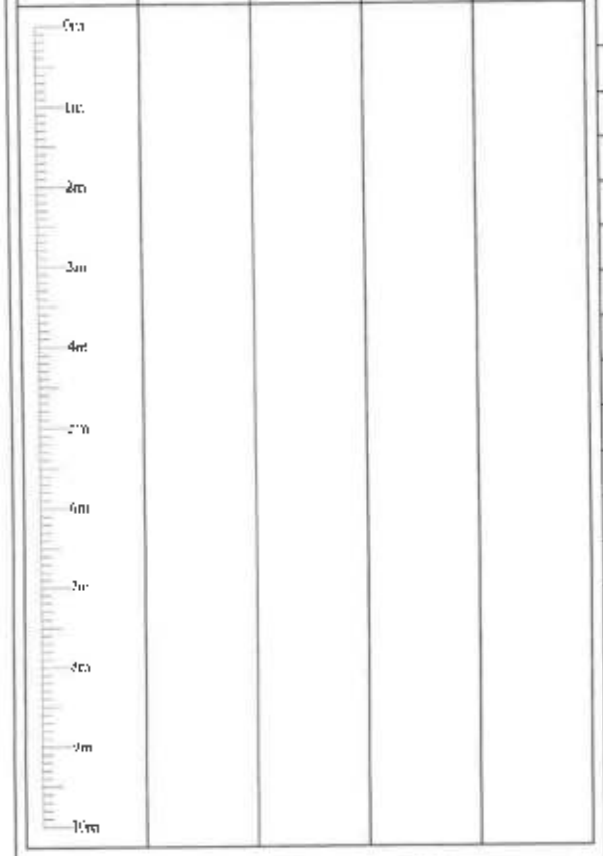

钻进深度 (m)	样品描述			
	质地	湿度	颜色	气味

检测深度 (m)	现场检测结果										样品描述					
	PID (ppb)	XRF(ppm)									样品编号	检测项目	容器介质与数量			备注
		As	Cd	Cr	Cu	Pb	Hg	Ni					棕色玻璃瓶	吹扫捕集瓶	聚乙烯容器	
										QC	G-1-S-1	铅镉	8	2	4	
										平行	G-1-D-1	铅镉	8	2	4	
										空白	G-1-K-1	铅镉	8	2	4	

质地：素填土（由碎石土、砂土、粉土或黏土中的几种组成，不含或很少含有杂物）、杂填土（含有大量建筑垃圾、工业废渣、生活垃圾等）、碎石土、砂土（不能搓成条）、粉土（能搓成细条，易断裂）、粉质黏土（能搓完整细条，弯曲易裂）、黏土（能搓完整细条，能弯曲成圆）。

湿度：干（手上无潮湿感）、润（手上有潮湿感）、湿（手捏土块，土团上有手印）、重湿（手捏土块，手上有湿印）、极湿（手捏土块，有水流出）。

颜色（辅色在前，主色在后）：黄、灰、红、棕、黑、橙、紫、黑、白等。

气味：无、轻微、明显。

保存方式：□4℃冷藏 □常温

其他：

采样/检测人 金鹏博　　校核人 [illegible]　　采样/检测日期 2022.6.1

地下水建井/洗井原始记录

项目编号 HJ22600　　检测地址

监测井编号	W01	建井设备型号	
成井时间		天气状况	
监测井坐标			

监测井结构示意图				
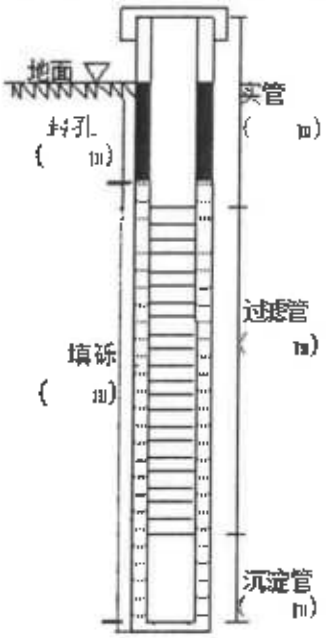	井管直径(mm)			
	检测井□ PID 读数(□ppm □ppb)			
	监测井填砾	材料	□ 石英砂 □ 其他	
		起始深度	终止深度	
	监测井封孔	材料	□ 膨润土 □ 其他	
		起始深度	终止深度	
	监测井结构	井管总长(m)		
		实管长度(m)		
		过滤管长度(m)		
		沉淀管长度(m)		
	水位埋深	地面高程(m)	61.515	
		井口距地面高度(m)	0.05	
		井口距水位高度(m)	0.94	
		埋深(m)	0.89	
		水位(m)	60.625	

洗井工具　□ 贝勒管　□ 低流量地下水采样泵　□ 其他

成井洗井	洗井日期	洗井次数	浊度(NTU)	pH	电导率(μS/cm)
		第一次			
		第二次			
		第三次			
		第四次			

单倍井体积＿＿＿＿(L)。
□ 洗出 3~5 倍井体积水量后，出水浊度≤10NTU，结束洗井。
□ 洗出 3~5 倍井体积水量后，出水 pH 连续 3 次测定的变化在±0.1 以内、浊度、电导率连续 3 次测定的变化在 10%以内，结束洗井。

采样洗井	洗井日期	洗井次数	pH	温度(℃)	电导率(μS/cm)	氧化还原电位(mV)	溶解氧(mg/L)	浊度(NTU)
	2022.6.1	第一次	7.2	18.3	1149	+57+202	4.39	129
		第二次	7.2	18.2	1137	+61+202	4.37	129
		第三次	7.2	18.1	1142	+57+202	4.38	118
		第四次						

洗井后出水水质至少 3 项连续 3 次测定的变化达到稳定标准（pH±0.1 以内、温度±0.5℃以内、电导率±10%以内、氧化还原电位±10mV 或±10%以内、溶解氧±0.3mg/L 或±10%以内、浊度≤10NTU 或±10%以内），结束洗井。

记录人　　校核人

地下水建井/洗井原始记录

项目编号 H122100　检测地址 /

监测井编号	W02	建井设备型号	
成井时间		天气状况	
监测井坐标			

监测井结构示意图				
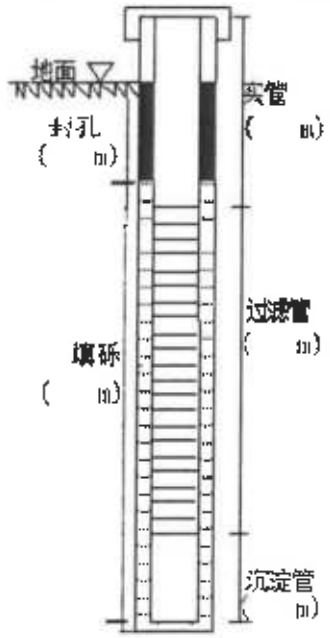	井管直径(mm)			
	检测井口 PID 读数(□ppm □ppb)			
	监测井填砾	材料	□ 石英砂 □ 其他	
		起始深度	终止深度	
	监测井封孔	材料	□ 膨润土 □ 其他	
		起始深度	终止深度	
	监测井结构	井管总长(m)		
		实管长度(m)		
		过滤管长度(m)		
		沉淀管长度(m)		
	水位埋深	地面高程(m)		62.024
		井口距地面高度(m)		0.44
		井口距水位高度(m)		1.08
		埋深(m)		0.64
		水位(m)		61.384

洗井工具　□ 贝勒管　□ 低流量地下水采样泵　□ 其他

成井洗井	洗井日期	洗井次数	浊度(NTU)	pH	电导率(μS/cm)
		第一次			
		第二次			
		第三次			
		第四次			

单倍井体积_____(L)
□ 洗出 3~5 倍井体积水量后，出水浊度≤10NTU，结束洗井。
□ 洗出 3~5 倍井体积水量后，出水 pH 连续 3 次测定的变化在±0.1 以内、浊度、电导率连续 3 次测定的变化在 10%以内，结束洗井。

采样洗井	洗井日期	洗井次数	pH	温度(℃)	电导率(μS/cm)	氧化还原电位(mV)	溶解氧(mg/L)	浊度(NTU)
	20220601	第一次	7.3	18.1	1449	-2+207	3.98	108
		第二次	7.3	18.1	1502	-2+207	3.95	104
		第三次	7.3	18.1	1482	-3+207	4.01	102
		第四次						

洗井后出水水质至少 3 项连续 3 次测定的变化达到稳定标准（pH±0.1 以内、温度±0.5℃以内、电导率±10%以内、氧化还原电位±10mV 或±10%以内、溶解氧±0.3mg/L 或±10%以内、浊度≤10NTU 或±10%以内），结束洗井。

记录人 金明锦　校核人 [illegible]

地下水建井/洗井原始记录

项目编号 A22600　检测地址

监测井编号	W03	建井设备型号	
成井时间		天气状况	
监测井坐标			

监测井结构示意图				
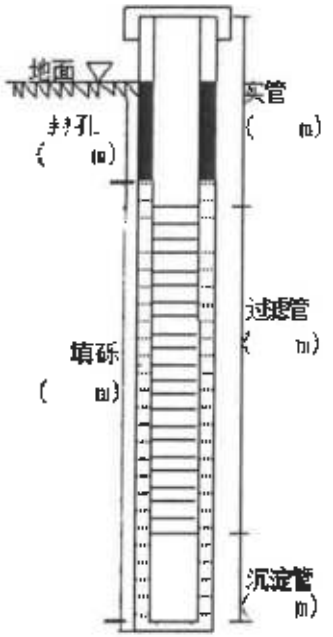	井管直径(mm)			
	检测井口 PID 读数(□ppm □ppb)			
	监测井填砾	材料	□ 石英砂 □ 其他	
		起始深度	终止深度	
	监测井封孔	材料	□ 膨润土 □ 其他	
		起始深度	终止深度	
	监测井结构	井管总长(m)		
		实管长度(m)		
		过滤管长度(m)		
		沉淀管长度(m)		
	水位埋深	地面高程(m)	61.75	
		井口距地面高度(m)	0.07	
		井口距水位高度(m)	2.98	
		埋深(m)	2.91	
		水位(m)	58.843	

洗井工具	□ 贝勒管 □ 低流量地下水采样泵 □ 其他

成井洗井	洗井日期	洗井次数	浊度 (NTU)	pH	电导率 (μS/cm)
		第一次			
		第二次			
		第三次			
		第四次			

单倍井体积＿＿＿＿(L)。
□ 洗出 3~5 倍井体积水量后，出水浊度≤10NTU，结束洗井。
□ 洗出 3~5 倍井体积水量后，出水 pH 连续 3 次测定的变化在±0.1 以内、浊度、电导率连续 3 次测定的变化在 10%以内，结束洗井。

采样洗井	洗井日期	洗井次数	pH	温度 (℃)	电导率 (μS/cm)	氧化还原电位 (mV)	溶解氧 (mg/L)	浊度 (NTU)
	2022.6.1	第一次	7.2	18.3	1777	124202	4.02	97
		第二次	7.2	18.0	1769	124202	4.09	92
		第三次	7.2	18.2	1772	124202	4.07	89
		第四次						

洗井后出水水质至少 3 项连续 3 次测定的变化达到稳定标准（pH±0.1 以内、温度±0.5℃以内、电导率±10%以内、氧化还原电位±10mV 或±10%以内、溶解氧±0.3mg/L 或±10%以内、浊度≤10NTU 或±10%以内），结束洗井。

记录人 金明辉　校核人

地下水采样/检测原始记录

项目编号 HJ22160　　采样标准 HJ 164-2020、HJ 1019-2019

天气状况 阴　气温 28 ℃　气压 1005 kPa　现场检测仪器编号 /

采样点位名称	样品编号	瓶号	采样介质	采样体积(mL)	样品性状	采样时间	检测项目											
角洲09	S-1-6-1	1	E	40	清澈微渾	体水	✓											
		2	E	40			✓											
		3	BG	500				✓										
		4	BG	1000					✓									
		5	P	500						✓								
		6	P	500							✓							
		7	P	500								✓						
		8	P	500									✓					
		9	BG	1000										✓				
		10	BG	500											✓			
		11	BG	1000												✓		

固定剂加入、容器及采样量(优先参考分析方法中的规定要求，其他参考 HJ 164-2020 附录 D)：

✓色度(G 或 P，1L)；✓臭和味(G)；✓浊度(G 或 P)；✓总硬度(G 或 P)；✓氟化物(P)；□挥发酚(G，1L)(参考 HJ 503)：加 H_3PO_4，pH 约为 4，加适量硫酸铜，加过量硫酸亚铁除余氯；✓耗氧量(高锰酸盐指数)(G)；

□石油类、动植物油类(G)：加 HCl，pH<2；□硫化物(G 或 P)：1L 水样加 5mL NaOH(1mol/L)，使 pH≥11，加入 4g 抗坏血酸；

✓亚硝酸盐氮、硝酸盐氮(G 或 P)；✓氨氮(G 或 P)：加 H_2SO_4，pH<2；□六价铬(G 或 P)：加 NaOH，pH 8~9；

□钙、钠、钾、钴、铝(P)：加 HNO_3，pH：1~2；□铁、锰、铜、锌、镉、铅、铍、钡、镍、硼(P)：加 HNO_3，使其含量达到 1%；

□银(G 或 P)：加 HNO_3 使其含量达到 0.2%；□铬(G 或 P，1L)：加 HNO_3，使其含量达到 1%；

□汞(G 或 P)(参考 HJ 694)：1L 水加 5mL HCl；□砷、硒、锑(G 或 P)(参考 HJ 694)：1L 水加 2mL HCl；

□总大肠菌群(S)：加入硫代硫酸钠至 0.2g/L~0.5g/L 除余氯；□菌落总数(S)；□氰化物(G 或 P)：加 NaOH，pH>12；

✓VOCs(见注 E)(参考 HJ 639)：25mg 抗坏血酸，加 HCl，pH≤2；□总 α、β 放射性(P，6L)：1L 水样加 HNO_3(1+1)20mL，pH<2；

□SVOCs(酚类化合物)(2 瓶 500mL，G)HJ 676：采满，不留气泡，加入 HCl 至 pH<2；

□SVOCs(多环芳烃)(2L，G)HJ 478：采满，不留气泡，若水中有余氯，则 1L 水样加入 80mg 硫代硫酸钠；

□SVOCs(其他)(2L，G)：采满，不留气泡，若水中有余氯，则 1L 水样加入 80mg 硫代硫酸钠；

□SVOCs(苯胺类)(2L，G)HJ 822：采满，不留气泡，调 pH 至 6~8，若水中有余氯，则 1L 水样加入 80mg 硫代硫酸钠；

□SVOCs(硝基苯类)HJ 716(2L，G)：采满，不留气泡，若水中有余氯，则 1L 水样加入 80mg 硫代硫酸钠；

□石油烃(C_6~C_9)(2 瓶 G)HJ 893：加磷酸 pH≤2，0.3g 抗坏血酸；

□石油烃(C_{10}~C_{40})(2L，G)HJ 894：加 HCl，pH≤2；□有机氯农药(2L，G)：加入 HCl 至 pH<2；

□有机磷农药(2L，G)：加入 HCl 至 pH<2；□多氯联苯(2L，G)：若水中有余氯，则 1L 水样加入 80mg 硫代硫酸钠；

□其他：

备注：BG-棕色玻璃瓶，CG-无色玻璃瓶，S-灭菌瓶，P-聚乙烯瓶，D-溶解氧瓶，E-吹扫捕集瓶。

水样类型：

✓瞬时水样　□混合水样

现场分析项目检测依据：

□pH 值：水质 pH 值的测定 电极法 HJ 1147-2020

□溶解氧：水质 溶解氧的测定 电化学探头法 HJ 506-2009

□溶解氧：便携式溶解氧测定仪技术要求及检测方法 HJ 925-2017(荧光法)

□水温：水质 水温的测定 温度计或颠倒温度计测定法 GB/T 13195-1991

□电导率：便携式电导率仪法《水和废水监测分析方法》(第四版增补版)国家环境保护总局(2006 年)

□肉眼可见物：生活饮用水标准检验方法 感官性状和物理指标 GB/T 5750.4-2006 (4.1 直接观察法)

□其他：

采样/检测人 [illegible]　校核人 [illegible]　采样/检测日期 2022.6.1

地下水采样/检测原始记录

项目编号 HJ221600　　采样标准 HJ 164-2020、HJ 1019-2019

天气状况 晴　气温 28.8℃　气压 1005 kPa　现场检测仪器编号 2014/244

采样点位名称	样品编号	瓶号	采样介质	采样体积(mL)	样品性状	采样时间	检测项目											
							TPH	钾	钠	总As	钒	TDS	硫化物			肉眼可见物	pH	水温
6#well	21-6-1	12	棕	1000	浑微浊	14:08	✓									无	7.2	18.5
		13	棕	1000			✓											
		14	P	500				✓										
		15	P	500					✓									
		16	P	500						✓								
		17	P	500							✓							
		18	棕	1000								✓						
		19	G	500									✓					

固定剂加入、容器及采样量(优先参考分析方法中的规定要求，其他参考 HJ 164-2020 附录 D)：

□色度(G 或 P，1L)；□臭和味(G)；□浊度(G 或 P)；□总硬度(G 或 P)；□氰化物(P)；□硫酸盐(G 或 P)；□氯化物(G 或 P)；□酚化物(G 或 P)；□溶解性总固体(G 或 P)；□阴离子表面活性剂(G 或 P)：加甲醛，使其含量达到 1%；

□挥发酚(G，1L)(参考 HJ 503)：加 H_3PO_4，pH 约为 4，加适量硫酸铜，加过量硫酸亚铁除余氯；□耗氧量(高锰酸盐指数)(G)；

□石油类、动植物油类(G)：加 HCl，pH<2；□硫化物(G 或 P)：1L 水样加 5mL NaOH(1mol/L)，使 pH≥11，加入 4g 抗坏血酸；

□亚硝酸盐氮、硝酸盐氮(G 或 P)；□氨氮(G 或 P)：加 H_2SO_4，pH<2；□六价铬(G 或 P)：加 NaOH，pH 8~9；

□钾、钠、钙、镁、铝(P)：加 HNO_3，pH：1~2；□铁、锰、铜、锌、硒、铅、银、钡、镍、铍(P)：加 HNO_3，使其含量达到 1%；

□锑(G 或 P)：加 HNO_3 使其含量达到 0.2%；□铊(G 或 P，1L)：加 HNO_3，使其含量达到 1%；

□汞(G 或 P)(参考 HJ 694)：1L 水加 5mL HCl；□砷、硒、锑(G 或 P)(参考 HJ 694)：1L 水加 2mL HCl；

□总大肠菌群(S)：加入硫代硫酸钠至 0.2g/L~0.5g/L 除余氯；□菌落总数(S)；□氰化物(G 或 P)：加 NaOH，pH>12；

□VOCs(2 瓶 V)(参考 HJ 639)：25mg 抗坏血酸，加 HCl，pH≤2；□总 α、β 放射性(P，6L)：1L 水样加 HNO_3(1+1)20ml，pH<2；

□STOCs(酚类化合物)(2 瓶 500ml，G)HJ 676：采满，不留气泡，加入 HCl 至 pH<2；

□SVOCs(多环芳烃)(2L，G)HJ 478：采满，不留气泡，若水中有余氯，则 1L 水样加入 80mg 硫代硫酸钠；

□SVOCs(其他)(2L，G)：采满，不留气泡，若水中有余氯，则 1L 水样加入 80mg 硫代硫酸钠；

□SVOCs(苯胺类)(2L，G)HJ 822：采满，不留气泡，调 pH 至 6~8，若水中有余氯，则 1L 水样加入 80mg 硫代硫酸钠；

□SVOCs(硝基苯类)HJ 716(2L，G)：采满，不留气泡，若水中有余氯，则 1L 水样加入 80mg 硫代硫酸钠；

□石油烃(C_6~C_9)(2 瓶 5)HJ 893：加磷酸 pH≤2，0.2g 抗坏血酸；

□石油烃(C_{10}~C_{40})(2L，G)HJ 894：加 HCl，pH≤2；□有机氯农药(2L，G)：加入 HCl 至 pH<2；

□有机磷农药(2L，G)：加入 HCl 至 pH<2；□多氯联苯(2L，G)：若水中有余氯，则 1L 水样加入 80mg 硫代硫酸钠；

□其他：HM铍钠锡镍锌铝锡铁锰铬铜钡

备注：BG-棕色玻璃瓶，CG-无色玻璃瓶，S-灭菌瓶，P-聚乙烯瓶，D-溶解氧瓶，E-吹扫捕集瓶。

水样类型：

☑瞬时水样　□混合水样

现场分析项目检测依据：

☑pH 值：水质 pH 值的测定 电极法 HJ 1147-2020

□溶解氧：水质 溶解氧的测定 电化学探头法 HJ 506-2009

□溶解氧：便携式溶解氧测定仪技术要求及检测方法 HJ 925-2017(荧光法)

☑水温：水质 水温的测定 温度计或颠倒温度计测定法 GB/T 13195-1991

□电导率：便携式电导率仪法《水和废水监测分析方法》(第四版增补版)国家环境保护总局(2006 年)

□肉眼可见物：生活饮用水标准检验方法 感官性状和物理指标 GB/T 5750.4-2006(4.1 直接观察法)

□其他：

采样/检测人 [illegible]　校核人 [illegible]　采样/检测日期 2022.6.1

地下水采样/检测原始记录

项目编号 HJ22160　　采样标准 HJ 164-2020、HJ 1019-2019

天气状况 阴、气温 28℃ 气压 1005 kPa 现场检测仪器编号 /

采样点位名称	样品编号	瓶号	采样介质	采样体积(mL)	样品性状	采样时间	检测项目											
							VOCs	1,4-二氧六环	挥发酚	氰化物	硫酸盐	氯化物	硝酸盐氮	硫酸盐	氨氮	亚硝酸盐氮		
饼W01	S+8-1P	1	E	40	浅黄微浑	14:08	✓											
		2	E	40			✓											
		3	BG	500				✓										
		4	BG	1000					✓									
		5	P	500						✓								
		6	P	500							✓							
		7	P	500								✓						
		8	P	500									✓					
		9	BG	1000										✓				
		10	BG	500											✓			
		11	BG	1000												✓		

固定剂加入、容器及采样量(优先参考分析方法中的规定要求，其他参考 HJ 164-2020 附录 D)：

□色度(G 或 P，1L)；□臭和味(G)；□浊度(G 或 P)；□电导率(G 或 P)；□氟化物(P)；□硝酸盐(G 或 P)；□氯化物(G 或 P)；

□硫化物(G 或 P)；□溶解性总固体(G 或 P)；□阴离子表面活性剂(G 或 P)：加甲醛，使其含量达到 1%；

□游离余氯(G、1L)(参考 HJ 585)：加 H_2SO_4，pH 约为 4，加适量硫酸钠，加过量硫酸亚铁铵除余氯；□挥发酚(有机酸蒸馏前)(G)；

□石油类、动植物油类(G)：加 HCl，pH<2；□硫化物(G 或 P)：1L 水样加 5mL NaOH(1mol/L)，使 pH≥11，加入 4g 抗坏血酸；

□亚硝酸盐氮、硝酸盐氮(G 或 P)；二氧化氯(G 或 P)：加 H_2SO_4，pH<2；□六价铬(G 或 P)：加 NaOH，pH 8~9；

□钾、钠、钙、镁、铝(P)：加 HNO_3，pH：1~2；□铁、锰、铜、锌、镍、铅、硒、钡、铍、钴、锑、铊(P)：加 HNO_3，使其含量达到 1%；

□银(G 或 P)：加 HNO_3 使其含量达到 0.2%；□铊(G 或 P，1L)：加 HNO_3，使其含量达到 1%；

□汞(G 或 P)(参考 HJ 694)：1L 水加 5mL HCl；□砷、汞、锑(G 或 P)(参考 HJ 694)：1L 水加 2mL HCl；

□总大肠菌群(S)：加入硫代硫酸钠至 0.2g/L~0.5g/L 除余氯；□菌落总数(S)；□氰化物(G 或 P)：加 NaOH，pH>12；

□VOCs(2 瓶 E)(参考 HJ 639)：25mg 抗坏血酸，加 HCl，pH≤2；□总 α、β 放射性(P，6L)：1L 水样加 HNO_3(1+1)20mL，pH<2；

□SVOCs(酚类化合物)(2 瓶 500mL，G)HJ 676：采满，不留气泡，加入 HCl 至 pH<2；

□SVOCs(多环芳烃)(2L，G)HJ 478：采满，不留气泡，若水中有余氯，则 1L 水样加入 80mg 硫代硫酸钠；

□SVOCs(其他)(2L，G)：采满，不留气泡，若水中有余氯，则 1L 水样加入 80mg 硫代硫酸钠；

□SVOCs(苯胺类)(2L，G)HJ 822：采满，不留气泡，调 pH 至 6~8，若水中有余氯，则 1L 水样加入 80mg 硫代硫酸钠；

□SVOCs(硝基苯类)HJ 716(2L，G)：采满，不留气泡，若水中有余氯，则 1L 水样加入 80mg 硫代硫酸钠；

□石油烃(C_6~C_9)(2 瓶 E)HJ 893：加磷酸 pH≤2，0.3g 抗坏血酸；

□石油烃(C_{10}~C_{40})(2L，G)HJ 894：加 HCl，pH≤2；□有机氯农药(2L，G)：加入 HCl 至 pH<2；

□有机磷农药(2L，G)：加入 HCl 至 pH<2；□多氯联苯(2L，G)：若水中有余氯，则 1L 水样加入 80mg 硫代硫酸钠；

□其他：

备注：BG-棕色玻璃瓶，CG-无色玻璃瓶，S-灭菌瓶，P-聚乙烯瓶，D-溶解氧瓶，E-吹扫捕集瓶。

水样类型：

☑瞬时水样　□混合水样

现场分析项目检测依据：

□pH 值：水质 pH 值的测定 电极法 HJ 1147-2020

□溶解氧：水质 溶解氧的测定 电化学探头法 HJ 506-2009

□溶解氧：便携式溶解氧测定仪技术要求及检测方法 HJ 925-2017(荧光法)

□水温：水质 水温的测定 温度计或颠倒温度计测定法 GB/T 13195-1991

□电导率：便携式电导率仪法《水和废水监测分析方法》(第四版增补版)国家环境保护总局(2006 年)

□肉眼可见物：生活饮用水标准检验方法 感官性状和物理指标 GB/T 5750.4-2006(4.1 直接观察法)

□其他：

采样/检测人 金明辉 校核人 [illegible]　　采样/检测日期 2022.6.1

地下水采样/检测原始记录

项目编号 HJ22160o　　采样标准 HJ 164-2020、HJ 1019-2019

天气状况 晴　气温 28.8 ℃　气压 1005 kPa　现场检测仪器编号 2314044

采样点位名称	样品编号	瓶号	采样介质	采样体积(mL)	样品性状	采样时间	检测项目											
							TPH(石油烃)	钾	钙	总As	总Hg	TDS				肉眼可见物	pH	水温
饮用水	S-1-1-P	12	P/G	1000	无色透明微浑	14:08	✓									无	7.2	15.3
		13	P/G	1000			✓											
		14	P	500				✓										
		15	P	500					✓									
		16	P	500						✓								
		17	P	500							✓							
		18	P/G	1000														

固定剂加入、容器及采样量(优先参考分析方法中的规定要求，其他参考 HJ 164-2020 附录 D)：

□色度(G 或 P，1L)；□臭和味(G)；□浊度(G 或 P)；□总硬度(G 或 P)；□氟化物(P)；□硫酸盐(G 或 P)；□氯化物(G 或 P)；

□碘化物(G 或 P)；□溶解性总固体(G 或 P)；□阴离子表面活性剂(G 或 P)；加甲醛，使其含量达到 1%；

□挥发酚(G、1L)(参考 HJ 503)：加 H_3PO_4，pH 约为 4，加适量硫酸铜，加过量硫酸亚铁除余氧；□耗氧量(高锰酸盐指数)(G)；

□石油类、动植物油类(G)：加 HCl，pH<2；□硫化物(G 或 P)：1L 水样加 5mL NaOH(1mol/L)，使 pH≥12，加入 4g 抗坏血酸；

□亚硝酸盐氮、硝酸盐氮(G 或 P)；□氨氮(G 或 P)：加 H_2SO_4，pH<2；□六价铬(G 或 P)：加 NaOH，pH 8~9；

□钾、钠、钙、铝、铝(P)：加 HNO_3，pH：1~2；□铁、锰、镍、锌、铜、铅、钴、铍、钡、钒、铊(P)：加 HNO_3，使其含量达到 1%；

□银(G 或 P)：加 HNO_3 使其含量达到 0.2%；□铬(G 或 P，1L)：加 HNO_3，使其含量达到 3%；

□汞(G 或 P)(参考 HJ 694)：1L 水加 5mL HCl；□砷、硒、锑(G 或 P)(参考 HJ 694)：1L 水加 2mL HCl；

□总大肠菌群(S)：加入硫代硫酸钠至 0.2g/L~0.5g/L 除余氯；□菌落总数(S)；□氰化物(G 或 P)：加 NaOH，pH≥12；

□VOCs(2 瓶 E)(参考 HJ 639)：25mg 抗坏血酸，加 HCl，pH≤2；□总 α、β 放射性(P，5L)：1L 水样加 HNO_3(1+1)20mL，pH<2；

□SVOCs(酸类化合物)(2 瓶 500mL，G)HJ 676：采满，不留气泡，加入 HCl 至 pH<2；

□SVOCs(多环芳烃)(2L，G)HJ 478：采满，不留气泡，若水中有余氯，则 1L 水样加入 80mg 硫代硫酸钠；

□SVOCs(其他)(2L，G)：采满，不留气泡，若水中有余氯，则 1L 水样加入 80mg 硫代硫酸钠；

□SVOCs(苯胺类)(2L，G)HJ 822：采满，不留气泡，调 pH 至 6~8，若水中有余氯，则 1L 水样加入 80mg 硫代硫酸钠；

□SVOCs(硝基苯类)HJ 716(2L，G)：采满，不留气泡，若水中有余氯，则 1L 水样加入 80mg 硫代硫酸钠；

□石油烃(C_6~C_9)(2 瓶 E)HJ 893：加磷酸 pH≤2，0.3g 抗坏血酸；

□石油烃(C_{10}~C_{40})(2L，G)HJ 894：加 HCl，pH≤2；□有机氯农药(2L，G)：加入 HCl 至 pH<2；

□有机磷农药(2L，G)：加入 HCl 至 pH<2；□氨基甲酸酯类(2L，G)：若水中有余氯，则 1L 水样加入 80mg 硫代硫酸钠；

□其他：HAA钾钠、钙、镍、锌、铝、锰、铁、钴、铍、铜、铵。

备注：BG-棕色玻璃瓶，CG-无色玻璃瓶，S-灭菌瓶，P-聚乙烯瓶，D-溶解氧瓶，E-吹扫捕集瓶。

水样类型：

□~~瞬时~~水样　□ 混合水样

现场分析项目检测依据：

□pH 值：水质 pH 值的测定 电极法 HJ 1147-2020

□溶解氧：水质 溶解氧的测定 电化学探头法 HJ 506-2009

□溶解氧：便携式溶解氧测定仪技术要求及检测方法 HJ 925-2017(荧光法)

□水温：水质 水温的测定 温度计或颠倒温度计测定法 GB/T 13195-1991

□电导率：便携式电导率仪法《水和废水监测分析方法》(第四版增补版) 国家环境保护总局(2006 年)

□肉眼可见物：生活饮用水标准检验方法 感官性状和物理指标 GB/T 5750.4-2006 (4.1 直接观察法)

□其他：

采样/检测人 金[illegible]　校核人 [illegible]　采样/检测日期 2022.6.1

地下水采样/检测原始记录

项目编号 HJ22160○　　采样标准 HJ 164-2020、HJ 1019-2019

天气状况 阴，气温 24℃　气压 1005 kPa　现场检测仪器编号 /

采样点位名称	样品编号	瓶号	采样介质	采样体积(mL)	样品性状	采样时间	检测项目											
							pH值	浊度	挥发酚	氰化物	硫酸盐	氯化物	硫酸盐	硫酸	总硬	总大肠	菌落总数	
对照2	24-7-1	1	E	40	淡黄微浑	阴	✓											
		2	E	40			✓											
		3	BG	500				✓										
		4	BG	1000					✓									
		5	P	500						✓								
		6	P	500							✓							
		7	P	500								✓						
		8	P	500									✓					
		9	BG	1000										✓				
		10	BG	500											✓			
		11	BG	1000												✓		

固定剂加入、容器及采样量(优先参考分析方法中的规定要求，其他参考 HJ 164-2020 附录 D)：

☑色度(G或P，1L)；☑臭和味(G)；☐浊度(G或P)；☐电导率(G或P)；☑氰化物(P)；☐硫酸盐(G或P)；☐氯化物(G或P)；

☐硝化物(G或P)；☐溶解性总固体(G或P)；☐阴离子表面活性剂(G或P)：加甲醛，使其含量达到1%

☐挥发酚(G，1L)(参考 HJ 503)：加 H_3PO_4，pH 约为 4，加适量硫酸铜，加过量硫酸亚铁除余氯；☐耗氧量(高锰酸盐指数)(G)：

☐石油类、动植物油类(G)：加 HCl，pH<2；☐碳化物(G或P)：1L 水样加 5mL NaOH(1mol/L)，使 pH≥12，加入 4g 抗坏血酸；

☑亚硝酸盐氮、硝酸盐氮(G或P)；☐氨氮(G或P)：加 H_2SO_4，pH<2；☐六价铬(G或P)：加 NaOH，pH 8~9；

☐钾、钠、钙、镁、铝(P)：加 HNO_3，pH 1~2；☐铁、锰、铜、锌、镉、铅、银、钒、镍、铊(P)：加 HNO_3，使其含量达到1%；

☐汞(G或P)：加 HNO_3 使其含量达到 0.2%；☐铍(G或P，1L)：加 HNO_3，使其含量达到1%

☐汞(G或P)(参考 HJ 694)：1L 水加 5mL HCl；☐砷、硒、锑(G或P)(参考 HJ 694)：1L 水加 2mL HCl；

☐总大肠菌群(S)：加入硫代硫酸钠至 0.2g/L~0.5g/L 除余氯；☐菌落总数(S)；☐银化物(G或P)：加 NaOH，pH>12；

☑VOCs(2瓶 E)(参考 HJ 639)：25mg 抗坏血酸，加 HCl，pH≤2；☐总 α、β 放射性(P，6L)：1L 水样加 HNO_3(1+1)20mL，pH<2；

☐SVOCs(酚类化合物)(2瓶 500mL，G)HJ 676：采样，不留气泡，加入 HCl 至 pH<2；

☐SVOCs(多环芳烃)(2L，G)EJ 478：采样，不留气泡，若水中有余氯，则 1L 水样加入 80mg 硫代硫酸钠；

☐SVOCs(其他)(2L，G)：采样，不留气泡，若水中有余氯，则 1L 水样加入 80mg 硫代硫酸钠；

☐SVOCs(邻苯类)(2L，G)HJ 822：采样，不留气泡，调 pH 至 6~8，若水中有余氯，则 1L 水样加入 80mg 硫代硫酸钠；

☐SVOCs(硝基苯类)HJ 716(2L，G)：采样，不留气泡，若水中有余氯，则 1L 水样加入 80mg 硫代硫酸钠；

☐石油烃(C_6~C_9)(2瓶 E)HJ 893：加磷酸 pH≤2，0.3g 抗坏血酸；

☐石油烃(C_{10}~C_{40})(2L，G)HJ 894：加 HCl，pH≤2；☐有机氯农药(2L，G)：加入 HCl 至 pH<2；

☐有机磷农药(2L，G)：加入 HCl 至 pH<2；☐多氯联苯(2L，G)：若水中有余氯，则 1L 水样加入 80mg 硫代硫酸钠；

☐其他：

备注：BG-棕色玻璃瓶，CG-无色玻璃瓶，S-灭菌瓶，P-聚乙烯瓶，D-溶解氧瓶，S-吹扫捕集瓶。

水样类型：

☑瞬时水样　☐混合水样

现场分析项目检测依据：

☐pH 值：水质 pH 值的测定 电极法 HJ 1147-2020

☐溶解氧：水质 溶解氧的测定 电化学探头法 HJ 506-2009

☐溶解氧：便携式溶解氧测定仪技术要求及检测方法 HJ 925-2017(荧光法)

☐水温：水质 水温的测定 温度计或颠倒温度计测定法 GB/T 13195-1991

☐电导率：便携式电导率仪法《水和废水监测分析方法》(第四版增补版) 国家环境保护总局(2006年)

☐肉眼可见物：生活饮用水标准检验方法 感官性状和物理指标 GB/T 5750.4-2006 (4.1 直接观察法)

☐其他：

采样/检测人 金明辉　　校核人 [illegible]　　采样/检测日期 2022.6.1

地下水采样/检测原始记录

项目编号 HJ221600　　采样标准 HJ 164-2020、HJ 1019-2019

天气状况 晴　气温 25.8℃　气压 100.5 kPa　现场检测仪器编号 20141044

采样点位名称	样品编号	瓶号	采样介质	采样体积(mL)	样品性状	采样时间	检测项目									肉眼可见物	pH	水温
1#W02	41-7-1	12	Bl	1000	淡黄微浑	14:18	✓									无	7.3	19.1
		13	Bl	1000			✓											
		14	P	500				✓										
		15	P	500					✓									
		16	P	500						✓								
		17	P	500							✓							
		18	Bl	1000								✓						
		19	G	500									✓					

固定剂加入、容器及采样量(优先参考分析方法中的规定要求，其他参考 HJ 164-2020 附录 D)：

□色度(G或P，1L)；□臭和味(G)；□浊度(G或P)；□总硬度(G或P)；□氟化物(P)；□硬酸盐(G或P)；□氯化物(G或P)；

□酚化物(G或P)；□溶解性总固体(G或P)；□阴离子表面活性剂(G或P)，加甲醛，使其含量达到1%；

□挥发酚(G，1L)(参考HJ 503)：加H_3PO_4，pH约为4，加适量硫酸铜，加过量硫酸亚铁除余氯；□耗氧量(高锰酸盐指数)(G)；

□石油类、动植物油类(G)：加HCl，pH<2；□硫化物(G或P)：1L水样加5mL NaOH(1mol/L)，使pH≥11，加入4g抗坏血酸；

□亚硝酸盐氮、硝酸盐氮(G或P)；□氨氮(G或P)：加H_2SO_4，pH<2；☑六价铬(G或P)：加NaOH，pH 8~9；

☑锌、铜、钼、钴、钡(P)：加HNO_3，pH：1~2；☑镍、锰、铁、锌、钠、铝、锑、银、铊、硼(P)：加HNO_3，使其含量达到1%；

□银(G或P)：加HNO_3使其含量达到0.2%；□铬(G或P，1L)：加HNO_3，使其含量达到1%；

☑汞(G或P)(参考HJ 694)：1L水加5mL HCl；☑砷、硒、锑(G或P)(参考HJ 694)：1L水加2mL HCl；

□总大肠菌群(S)：加入硫代硫酸钠至0.2g/L~0.5g/L除余氯；□菌落总数(S)；□氰化物(G或P)：加NaOH，pH>12；

□VOCs(2瓶E)(参考HJ 639)：25mg抗坏血酸，加HCl，pH≤2；□总α、β放射性(P，6L)：1L水样加HNO_3(1+1)20ml，pH<2；

□SVOCs(酚类化合物)(2瓶500ml，G)HJ 676：采满，不留气泡，加入HCl至pH<2；

□SVOCs(多环芳烃)(2L，G)HJ 478：采满，不留气泡，若水中有余氯，则1L水样加入80mg硫代硫酸钠；

□SVOCs(其他)(2L，G)：采满，不留气泡，若水中有余氯，则1L水样加入80mg硫代硫酸钠；

□SVOCs(苯胺类)(2L，G)HJ 822：采满，不留气泡，调pH至6~8，若水中有余氯，则1L水样加入80mg硫代硫酸钠；

□SVOCs(硝基苯类)HJ 716(2L，G)：采满，不留气泡，若水中有余氯，则1L水样加入80mg硫代硫酸钠；

□石油烃(C_6~C_9)(2瓶E)HJ 893：加磷酸pH<2，0.2g抗坏血酸；

□石油烃(C_{10}~C_{40})(2L，G)HJ 894：加HCl，pH≤2；□有机氯农药(2L，G)：加入HCl至pH<2；

□有机磷农药(2L，G)：加入HCl至pH<2；□多氯联苯(2L，G)：若水中有余氯，则1L水样加入80mg硫代硫酸钠；

□其他：HJ铍钠锡镍锌铝锰铁铊锑铜钴

备注：BG-棕色玻璃瓶，CG-无色玻璃瓶，S-灭菌瓶，P-聚乙烯瓶，D-溶解氧瓶，E-吹扫捕实瓶。

水样类型：

☑瞬时水样　□混合水样

现场分析项目检测依据：

□pH值：水质 pH值的测定 电极法 HJ 1147-2020

□溶解氧：水质 溶解氧的测定 电化学探头法 HJ 506-2009

□溶解氧：便携式溶解氧测定仪技术要求及检测方法 HJ 925-2017(荧光法)

□水温：水质 水温的测定 温度计或颠倒温度计测定法 GB/T 13195-1991

□电导率：便携式电导率仪法《水和废水监测分析方法》(第四版增补版) 国家环境保护总局(2006年)

□肉眼可见物：生活饮用水标准检验方法 感官性状和物理指标 GB/T 5750.4-2006 (4.1 直接观察法)

□其他：

采样/检测人 刘胜博　　校核人 [illegible]　　采样/检测日期 2022.6.1

地下水采样/检测原始记录

项目编号 HJ22160　　采样标准 HJ 164-2020、HJ 1019-2019

天气状况 阴　气温 24℃　气压 1005 kPa　现场检测仪器编号 /

采样点位名称	样品编号	瓶号	采样介质	采样体积(mL)	样品性状	采样时间	检测项目											
							VOCs	SVOCs	挥发酚	氰化物、硫化物	硝酸盐、亚硝酸盐	氯化物	硫酸盐	总大肠菌群	氨氮、亚硝酸盐、溶解			
ZJHS003	1-231	1	E	40	浑浊	14:38	✓											
		2	E	40			✓											
		3	BG	500				✓										
		4	BG	1000					✓									
		5	P	500						✓								
		6	P	500							✓							
		7	P	500								✓						
		8	P	500									✓					
		9	BG	1000										✓				
		10	BG	500											✓			
		11	BG	1000												✓		

固定剂加入、容器及采样量(优先参考分析方法中的规定要求，其他参考 HJ 164-2020 附录 D)：

✓色度(G 或 P，1L)；✓臭和味(G)；□浑度(G 或 P)；□总硬度(G 或 P)；□氟化物(P)；□硫酸盐(G 或 P)；□硫化物(G 或 P)；

□硝化物(G 或 P)；□溶解性总固体(G 或 P)；□阴离子表面活性剂(G 或 P)：加甲醛，使其含量达到 1%；

✓挥发酚(C，1L)(参考 HJ 503)：加 H_3PO_4，pH 约为 4，加适量硫酸铜，加过量硫酸亚铁除余氯；□耗氧量(高锰酸盐指数)(G)：

□石油类、动植物油类(G)：加 HCl，pH<2；□氰化物(G 或 P)：1L 水样加 5mL NaOH(1mol/L)，使 pH≥11，加入 4g 抗坏血酸；

✓亚硝酸盐氮、硝酸盐氮(G 或 P)；□氨氮(G 或 P)：加 H_2SO_4，pH<2；□六价铬(G 或 P)：加 NaOH，pH 8~9；

□铜、钠、钙、铅、铝(P)：加 HNO_3，pH：1~2；□钡、锰、铁、锌、镉、铬、镍、硼(P)：加 HNO_3，使其含量达到 1%；

□银(G 或 P)：加 HNO_3 使其含量达到 0.2%；二铬(G 或 P，1L)：加 HNO_3，使其含量达到 1%；

□汞(G 或 P)(参考 HJ 694)：1L 水加 5mL HCl；□砷、硒、锑(G 或 P)(参考 HJ 694)：1L 水加 2mL HCl；

□总大肠菌群(S)：加入硫代硫酸钠至 0.2g/L~0.5g/L 除余氯；□菌落总数(S)：1L氰化物(G 或 P)：加 NaOH，pH>12；

✓VOCs(2 瓶 E)(参考 HJ 639)：25mg 抗坏血酸，加 HCl，pH≤2；□总 α、β 放射性(P，1L)：1L 水样加 HNO_3(1:1)20ml，pH<2；

□SVOCs(酚类化合物)(2 瓶 500ml，G)HJ 676：采满，不留气泡，加入 HCl 至 pH<2；

□SVOCs(多环芳烃)(2L，G)HJ 478：采满，不留气泡，若水中有余氯，见 11 水样加入 80mg 硫代硫酸钠；

□SVOCs(其他)(2L，G)：采满，不留气泡，若水中有余氯，则 1L 水样加入 80mg 硫代硫酸钠；

□SVOCs(苯胺类)(2L，G)HJ 822：采满，不留气泡，调 pH 至 6~8，若水中有余氯，则 1L 水样加入 80mg 硫代硫酸钠；

□SVOCs(硝基苯类)HJ 716(2L，G)：采满，不留气泡，若水中有余氯，则 1L 水样加入 80mg 硫代硫酸钠；

□石油烃(C_6- C_9)(2 瓶 E)HJ 893：加磷酸 pH≤2，0.2g 抗坏血酸；

□石油烃(C_{10}- C_{40})(2L，G)HJ 894：加 HCl，pH≤2；□有机氯农药(2L，G)：加入 HCl 至 pH<2；

□有机磷农药(2L，G)：加入 HCl 至 pH<2；□多氯联苯(2L，G)：若水中有余氯，则 1L 水样加入 80mg 硫代硫酸钠；

□其他：

备注：BG-棕色玻璃瓶，CG-无色玻璃瓶，S-灭菌瓶，P-聚乙烯瓶，D-溶解氧瓶，E-吹扫捕集瓶。

水样类型：

✓瞬时水样　□混合水样

现场分析项目检测依据：

□pH 值：水质 pH 值的测定 电极法 HJ 1147-2020

□溶解氧：水质 溶解氧的测定 电化学探头法 HJ 506-2009

□溶解氧：便携式溶解氧测定仪技术要求及检测方法 HJ 925-2017(荧光法)

□水温：水质 水温的测定 温度计或颠倒温度计测定法 GB/T 13195-1991

□电导率：便携式电导率仪法《水和废水监测分析方法》(第四版增补版)国家环境保护总局(2006 年)

□肉眼可见物：生活饮用水标准检验方法 感官性状和物理指标 GB/T 5750.4-2006 (4.1 直接观察法)

□其他：

采样/检测人 [illegible]　校核人 [illegible]　采样/检测日期 2022.6.1

地下水采样/检测原始记录

项目编号 HJ221600　　采样标准 HJ 164-2020、HJ 1019-2019

天气状况 晴　气温 28.8℃　气压 1005 kPa　现场检测仪器编号 2014144

采样点位名称	样品编号	瓶号	采样介质	采样体积(mL)	样品性状	采样时间	检测项目											
							TPH(石油烃)	钾	钠	总[illegible]	HAA	TDS	[illegible]			肉眼可见物	pH	水温
ZHW03	41-21	12	BG	1000	淡黄微浑	14:38	✓									无	7.2	12.2
		13	BG	1000			✓											
		14	P	500				✓										
		15	P	500					✓									
		16	P	500						✓								
		17	P	500							✓							
		18	BG	1000								✓						
		19	G	500									✓					

固定剂加入、容器及采样量(优先参考分析方法中的规定要求，其他参考 HJ 164-2020 附录 D)：

□色度(G 或 P，JL)；□臭和味(G)；□油度(G 或 P)；□总硬度(G 或 P)；□氨化物(P)；□硫酸盐(G 或 P)；□氯化物(G 或 P)；

□硫化物(G 或 P)；□溶解性总固体(G 或 P)；□阴离子表面活性剂(G 或 P)：加甲醛，使其含量达到 1%；

□挥发酚(G、1L)(参考 HJ 503)：加 H_3PO_4，pH 约为 4，加适量硫酸铜，加过量硫酸亚铁除余氯；□耗氧量(高锰酸盐指数)(G)；

□石油类、动植物油类(G)：加 HCl，pH<2；□硫化物(G 或 P)：1L 水样加 5ml NaOH(1mol/L)，使 pH≥11，加入 4g 抗坏血酸；

□亚硝酸盐氮、硝酸盐氮(G 或 P)；□氨氮(G 或 P)：加 H_2SO_4，pH<2；☑六价铬(G 或 P)：加 NaOH，pH 8~9；

☑铍、钠、钼、钴、铝(P)：加 HNO_3，pH：1~2；☑钡、锰、铜、锌、锡、铋、镉、铊、镍、硼(P)：加 HNO_3，使其含量达到 1%；

□银(G 或 P)：加 HNO_3 使其含量达到 0.2%；□铅(G 或 P，JL)：加 HNO_3，使其含量达到 1%；

□汞(G 或 P)(参考 HJ 694)：1L 水加 5ml HCl；□砷、硒、锑(G 或 P)(参考 HJ 694)：1L 水加 2mL HCl；

□总大肠菌群(S)：加入硫代硫酸钠至 0.2g/L~0.5g/L 除余氯；□菌落总数(S)；□氰化物(G 或 P)：加 NaOH，pH>12；

□TOCs(2 瓶 G)(参考 HJ 639)：25mg 抗坏血酸，加 HCl，pH≤2；□总 α、β 放射性(P，6L)：1L 水样加 HNO_3(1+1)20ml，pH<2；

□SVOCs(酚类化合物)(2 瓶 500ml，G)HJ 676：采满，不留气泡，加入 HCl 至 pH<2；

□SVOCs(多环芳烃)(2L，G)HJ 478：采满，不留气泡。若水中有余氯，则 1L 水样加入 80mg 硫代硫酸钠；

□SVOCs(其他)(2L，G)：采满，不留气泡，若水中有余氯，则 1L 水样加入 80mg 硫代硫酸钠；

□SVOCs(苯胺类)(2L，G)HJ 822：采满，不留气泡，调 pH 至 6~8，若水中有余氯，则 1L 水样加入 80mg 硫代硫酸钠；

□SVOCs(硝基苯类)HJ 716(2L，G)：采满，不留气泡，若水中有余氯，则 1L 水样加入 80mg 硫代硫酸钠；

□石油烃(C_6- C_9)(2 瓶 E)HJ 893：加磷酸 pH<2，0.3g 抗坏血酸；

□石油烃(C_{10}- C_{40})(2L，G)HJ 894：加 HCl，pH≤2；□有机氯农药(2L，G)：加入 HCl 至 pH<2；

□有机磷农药(2L，G)：加入 HCl 至 pH<2；□多氯联苯(2L，G)：若水中有余氯，则 1L 水样加入 80mg 硫代硫酸钠；

□其他：HM铍、钠、锡、镍、锌、铝、锑、铁、锰、铬、铜、钡、

备注：BG-棕色玻璃瓶，CC-无色玻璃瓶，S-灭菌瓶，P-聚乙烯瓶，D-溶解氧瓶，E-吹扫捕集瓶。

水样类型：

☑瞬时水样　□混合水样

现场分析项目检测依据：

☑pH 值：水质 pH 值的测定 电极法 HJ 1147-2020

□溶解氧：水质 溶解氧的测定 电化学探头法 HJ 506-2009

□溶解氧：便携式溶解氧测定仪技术要求及检测方法 HJ 925-2017(荧光法)

☑水温：水质 水温的测定 温度计或颠倒温度计测定法 GB/T 13195-1991

□电导率：便携式电导率仪法《水和废水监测分析方法》(第四版增补版)国家环境保护总局(2006 年)

□肉眼可见物：生活饮用水标准检验方法 感官性状和物理指标 GB/T 5750.4-2006(4.1 直接观察法)

□其他：

采样/检测人 刘彬博　校核人 [illegible]　采样/检测日期 2022.6.1

地下水采样/检测原始记录

项目编号 HJ22160□　　采样标准 HJ 164-2020、HJ 1019-2019

天气状况 阴、气温 28℃ 气压 1005 kPa　现场检测仪器编号 /

采样点位名称	样品编号	瓶号	采样介质	采样体积(mL)	样品性状	采样时间	检测项目											
							VOCs	1,4-二氧六环	挥发酚	氰化物	硫化物	石油类	硝酸盐氮	硫酸盐	总大肠菌群	色度		
12井全程空白	S-1-12-1	1	G	40	无色透明	/	✓											
		2	G	40			/											
		3	BG	500				✓										
		4	BG	1000					✓									
		5	P	500						✓								
		6	P	500							✓							
		7	P	500								✓						
		8	P	500									✓					
		9	BG	1000										✓				
		10	BG	500											✓			
		11	BG	1000												✓		

固定剂加入、容器及采样量(优先参考分析方法中的规定要求，其他参考 HJ 164-2020 附录 D)：

□色度(G 或 P，1L)；□臭和味(G)；□浊度(G 或 P)；□总硬度(G 或 P)；□氟化物(P)；□硫酸盐(G 或 P)；□溴化物(G 或 P)；□碘化物(G 或 P)；□溶解性总固体(G 或 P)；□阴离子表面活性剂(G 或 P)：加甲醛，使其含量达到 1%；

□挥发酚(G，1L)(参考 HJ 503)：加 H_3PO_4，pH 约为 4，加适量硫酸铜，抗过量硫酸亚铁除余氯；□挥发量(高锰酸盐指数)(G)；

□石油类，动植物油类(G)：加 HCl，pH<2；□硫化物(G 或 P)：1L 水样加 5mL NaOH(1mol/L)，使 pH≥11，加入 4g 抗坏血酸；

□亚硝酸盐氮、硝酸盐氮(G 或 P)；□氨氮(G 或 P)：加 H_2SO_4，pH<2；□六价铬(G 或 P)：加 NaOH，pH 8~9；

□锑、钡、钼、镍、铝(P)：加 HNO_3，pH：1~2；□铁、锰、铜、锌、镉、铅、银、钒、铊、铍(P)：加 HNO_3，使其含量达到 1%；

□硼(G 或 P)：加 HNO_3 使其含量达到 0.2%；□铬(G 或 P，1L)：加 H_2SO_4，使其含量达到 1%；

□汞(G 或 P)(参考 HJ 694)：1L 水加 5mL HCl；□砷、硒、铋(G 或 P)(参考 HJ 694)：1L 水加 2mL HCl；

□总大肠菌群(S)：加入硫代硫酸钠至 0.2g/L~0.5g/L 除余氯；□菌落总数(S)；□氰化物(G 或 P)：加 NaOH，pH>12；

□VOCs(2 瓶 G)(参考 HJ 639)：25mg 抗坏血酸，加 HCl，pH≤2；□总 α、β 放射性(P，5L)：1L 水样加 HNO_3(1+1)20mL，pH<2；

□SVOCs(酚类化合物)(2 瓶 500mL，G)HJ 676：采满，不留气泡，加入 HCl 至 pH<2。

□SVOCs(多环芳烃)(2L，G)HJ 478：采满，不留气泡，若水中有余氯，则 1L 水样加入 80mg 硫代硫酸钠。

□SVOCs(其他)(2L，G)：采满，不留气泡，若水中有余氯，则 1L 水样加入 80mg 硫代硫酸钠；

□SVOCs(苯胺类)(2L，G)HJ 822：采满，不留气泡，调 pH 至 6~8，若水中有余氯，则 1L 水样加入 80mg 硫代硫酸钠；

□SVOCs(硝基苯类)HJ 716(2L，G)：采满，不留气泡，若水中有余氯，则 1L 水样加入 80mg 硫代硫酸钠；

□石油烃(C_6~C_9)(2 瓶 E)HJ 893：加附硫 pH≤2，0.3g 抗坏血酸；

□石油烃(C_{10}~C_{40})(2L，G)HJ 894：加 HCl，pH≤2；□有机氯农药(2L，G)：加入 HCl 至 pH<2；

□有机磷农药(2L，G)：加入 HCl 至 pH<2；□多氯联苯(2L，G)：若水中有余氯，则 1L 水样加入 80mg 硫代硫酸钠；

□其他：

备注：BG-棕色玻璃瓶，CG-无色玻璃瓶，S-灭菌瓶，P-聚乙烯瓶，D-溶解氧瓶，E-吹扫捕集瓶。

水样类型：

□ 瞬时水样　□ 混合水样

现场分析项目检测依据：

□pH 值：水质 pH 值的测定 电极法 HJ 1147-2020

□溶解氧：水质 溶解氧的测定 电化学探头法 HJ 506-2009

□溶解氧：便携式溶解氧测定仪技术要求及检测方法 HJ 925-2017(荧光法)

□水温：水质 水温的测定 温度计或颠倒温度计测定法 GB/T 13195-1991

□电导率：便携式电导率仪法《水和废水监测分析方法》(第四版增补版)国家环境保护总局(2006 年)

□肉眼可见物：生活饮用水标准检验方法 感官性状和物理指标 GB/T 5750.4-2006(4.1 直接观察法)

□其他：

采样/检测人 金鹏程　校核人 [illegible]　采样/检测日期 2022.6.1

地下水采样/检测原始记录

项目编号 HJ2216002　　采样标准 HJ 164-2020、HJ 1019-2019

天气状况 晴　气温 24.8℃　气压 1003 kPa　现场检测仪器编号 ✓

采样点位名称	样品编号	瓶号	采样介质	采样体积(mL)	样品性状	采样时间	检测项目											
1#多程采样	S1-1	12	BG	1000	无色透清	✓	✓											
		13	BG	1000			✓											
		14	P	500				✓										
		15	P	500					✓									
		16	P	500						✓								
		17	P	500							✓							
		18	G	500								✓						

固定剂加入、容器及采样量(优先参考分析方法中的规定要求，其他参考HJ 164-2020 附录B)：

□色度(G或P，1L)；□臭和味(G)；□浑度(G或P)；□总硬度(G或P)；□氟化物(P)；□硫酸盐(G或P)；□氯化物(G或P)；

□硅化物(G或P)；□溶解性总固体(G或P)；□阴离子表面活性剂(G或P)；加甲醛，使其含量达到1%；

□挥发酚(G、1L)(参考HJ 503)：加H_3PO_4，pH约为4，加适量抗坏血酸，加过量硫酸亚铁除余氯；□经氧消(高锰酸盐指数)(G)；

□石油类、动植物油类(G)：加HCl，pH<2；□硫化物(G或P)：1L水样加5mL NaOH(1mol/L)，使pH≥11，加入5g抗坏血酸；

□亚硝酸盐氮、硝酸盐氮(G或P)：□氨氮(G或P)：加H_2SO_4，pH<2；□六价铬(G或P)：加NaOH，pH 8~9；

□钾、钠、钙、镁、铝(P)：加HNO_3，pH：1~2；□铁、锰、铜、锌、镍、钼、铍、钡、银、铅(P)：加HNO_3，使其含量达到1%；

□锑(G或P)：加HNO_3使其含量达到0.2%；□铊(G或P，1L)：加HNO_3，使其含量达到1%；

□汞(G或P)(参考HJ 694)：1L水加5mL HCl；□砷、硒、锑(G或P)(参考HJ 694)：1L水加2mL HCl；

☑总大肠菌群(S)：加入脱代硫酸钠至0.2g/L~0.5g/L除余氯；□两器总数(S)；□氰化物(G或P)：加NaOH，pH>12；

□VOCs(2瓶V)(参考HJ 639)：25mg抗坏血酸，加HCl，pH≤2；□总α、β放射性(P，6L)：1L水样加HNO_3(1+1)20ml，pH<2；

□SVOCs(酚类化合物)(2瓶500mL，G)HJ 676：采满，不留气泡，加入HCl至pH<2；

□SVOCs(多环芳烃)(2L，G)HJ 478：采满，不留气泡，若水中有余氯，则1L水样加入80mg硫代硫酸钠；

□SVOCs(其他)(2L，G)：采满，不留气泡，若水中有余氯，则1L水样加入80mg硫代硫酸钠；

□SVOCs(苯胺类)(2L，G)HJ 822：采满，不留气泡，调pH至6~8，若水中有余氯，则1L水样加入80mg硫代硫酸钠；

□SVOCs(硝基苯类)HJ 716(2L，G)：采满，不留气泡，若水中有余氯，则1L水样加入80mg硫代硫酸钠；

□石油烃(C_6~C_9)(2瓶V)HJ 893：加磷酸pH≤2，0.3g抗坏血酸；

□石油烃(C_{10}~C_{40})(2L，G)HJ 894：加HCl，pH≤2；□有机氯农药(2L，G)：加入HCl至pH<2；

□有机磷农药(2L，G)：加入HCl至pH<2；□多氯联苯(2L，G)：若水中有余氯，则1L水样加入80mg硫代硫酸钠；

□其他：

备注：BG-棕色玻璃瓶，CG-无色玻璃瓶，S-灭菌瓶，P-聚乙烯瓶，D-溶解氧瓶，B-吹扫捕集瓶。

水样类型：

□ 瞬时水样　□ 混合水样

现场分析项目检测依据：

□pH值：水质 pH值的测定 电极法 HJ 1147-2020

□溶解氧：水质 溶解氧的测定 电化学探头法 HJ 506-2009

□溶解氧：便携式溶解氧测定仪技术要求及检测方法 HJ 925-2017(荧光法)

□水温：水质 水温的测定 温度计或颠倒温度计测定法 GB/T 13195-1991

□电导率：便携式电导率仪法《水和废水监测分析方法》(第四版增补版)国家环境保护总局(2006年)

□肉眼可见物：生活饮用水标准检验方法 感官性状和物理指标 GB/T 5750.4-2006 (4.1 直接观察法)

□其他：

采样/检测人 [illegible]　校核人 [illegible]　采样/检测日期 2022.6.1

地下水采样/检测原始记录

项目编号 HJ22160□　　采样标准 HJ 164-2020、HJ 1019-2019

天气状况 阴、气温 28 ℃　气压 1005 kPa　现场检测仪器编号 /

采样点位名称	样品编号	瓶号	采样介质	采样体积(mL)	样品性状	采样时间	检测项目											
							VOCs	1,4-二氧六环	挥发酚	氰化物	硝酸盐氮	氟化物	硝酸盐氮亚硝酸盐氮	硫酸盐	氨氮	溶解氧		
1#井，西侧空白	S-1-1#1	1	E	40	无色透明	✓	✓											
		2	E	40			✓											
		3	BG	500				✓										
		4	BG	1000					✓									
		5	P	500						✓								
		6	P	500							✓							
		7	P	500								✓						
		8	P	500									✓					
		9	BG	1000										✓				
		10	BG	500											✓			
		11	BG	1000												✓		

固定剂加入、容器及采样量(优先参考分析方法中的规定要求，其他参考 HJ 164-2020 附录 D)：

□色度(G 或 P，1L)；□臭和味(G)；□浊度(G 或 P)；□总硬度(G 或 P)；□氨化物(P)；□硝酸盐(G 或 P)；□氟化物(G 或 P)；

□氰化物(G 或 P)；□溶解性总固体(G 或 P)；□阴离子表面活性剂(G 或 P)：加甲醛，使其含量达到 1%；

□挥发酚(G、1L)(参考 HJ 503)：加 H_3PO_4，pH 约为 4，加适量硫酸铜，立过量硫酸正铁除余氧；□耗氧量(高锰酸盐指数)(G)：

□石油类、动植物油类(G)：加 HCl，pH<2；□硫化物(G 或 P)：1L 水样加 5mL NaOH(3mol/L)，使 pH≥11，加入 4g 抗坏血酸；

□亚硝酸盐氮、硝酸盐氮(G 或 P)；□氨氮(G 或 P)：加 H_2SO_4，pH<2；□六价铬(G 或 P)：加 NaOH，pH 6～9；

□钙、钡、钠、钴、铝(P)：加 HNO₃，pH：1～2；□铁、锰、铜、锌、镉、铅、银、镍、硼(P)：加 HNO_3，使其含量达到 1%；

□锑(G 或 P)：加 HNO_3 使其含量达到 0.2%；□铊(G 或 P，1L)：加 HNO_3，使其含量达到 1%；

□汞(G 或 P)(参考 HJ 694)：1L 水加 5mL HCl；□砷、硒、锑(G 或 P)(参考 HJ 694)：1L 水加 2mL HCl；

□总大肠菌群(S)：加入钝代硫酸钠至 0.2g/L～0.5g/L 除余氯；□菌落总数(S)；□氯化物(G 或 P)：加 NaOH，pH>12；

□VOCs(2 瓶 E)(参考 HJ 639)：25mg 抗坏血酸，加 HCl，pH≤2；□总 α、β 放射性(P，6L)：1L 水样加 HNO_3(1+1)20ml，pH<2；

□SVOCs(酚类化合物)(2 瓶 500ml，G)HJ 676：采满，不留气泡，加入 HCl 至 pH<2；

□SVOCs(多环芳烃)(2L，G)HJ 478：采满，不留气泡，若水中有余氯，则 1L 水样加入 80mg 硫代硫酸钠；

□SVOCs(其他)(2L，G)：采满，不留气泡，若水中有余氯，则 1L 水样加入 80mg 硫代硫酸钠；

□SVOCs(苯胺类)(2L，G)HJ 822：采满，不留气泡，调 pH 至 6～8，若水中有余氯，则 1L 水样加入 80mg 硫代硫酸钠；

□SVOCs(硝基苯类)HJ 716(2L，G)：采满，不留气泡，若水中有余氯，则 1L 水样加入 80mg 硫代硫酸钠；

□石油类(C_7～C_{40})(2 瓶 E)HJ 893：加磷酸 pH≤2，0.3g 抗坏血酸；

□石油烃(C_{10}～C_{40})(2L，G)HJ 894：加 HCl，pH≤2；□有机氯农药(2L，G)：加入 HCl 至 pH<2；

□有机磷农药(2L，G)：加入 HCl 至 pH<2；□多氯联苯(2L，G)：若水中有余氯，则 1L 水样加入 80mg 硫代硫酸钠；

□其他：

备注：BG-棕色玻璃瓶，CG-无色玻璃瓶，S-灭菌瓶，P-聚乙烯瓶，D-溶解氧瓶，E-吹扫捕集瓶。

水样类型：

□ 瞬时水样　□ 混合水样

现场分析项目检测依据：

□pH 值：水质 pH 值的测定 电极法 HJ 1147-2020

□溶解氧：水质 溶解氧的测定 电化学探头法 HJ 506-2009

□溶解氧：便携式溶解氧测定仪技术要求及检测方法 HJ 925-2017(荧光法)

□水温：水质 水温的测定 温度计或颠倒温度计测定法 GB/T 13195-1991

□电导率：便携式电导率仪法《水和废水监测分析方法》(第四版增补版) 国家环境保护总局(2006 年)

□肉眼可见物：生活饮用水标准检验方法 感官性状和物理指标 GB/T 5750.4-2006 (4.1 直接观察法)

□其他：

采样/检测人 [illegible]　校核人 [illegible]　采样/检测日期 2022.6.1

地下水采样/检测原始记录

项目编号 HJ22160x　　采样标准 HJ 164-2020、HJ 1019-2019

天气状况 晴　气温 24.8℃　气压 100.5 kPa　现场检测仪器编号 /

采样点位名称	样品编号	瓶号	采样介质	采样体积(mL)	样品性状	采样时间	检测项目											
							1#(石油类)	2#	3#	4#(VOCs)	5#	6#(SVOCs)						
13井运输家属	G-1-1	12	棕G	1000	无色透明	✓	✓											
		13	棕G	1000			✓											
		14	P	500				✓										
		15	P	500					✓									
		16	P	500						✓								
		17	P	500							✓							
		18	G	500								✓						

固定剂加入、容器及采样量(优先参考分析方法中的规定要求，其他参考HJ 164-2020 附录D)：

□色度(G或P，1L)；□臭和味(G)；□浊度(G或P)；□总硬度(G或P)；□氰化物(P)；□硫酸盐(G或P)；□氯化物(G或P)；

□溴化物(G或P)；□溶解性总固体(G或P)；□阴离子表面活性剂(G或P)：加甲醛，使其含量达到1%；

□挥发酚(G，1L)(参考HJ 503)：加H_3PO_4，pH约为4，加适量硫酸铜，加过量硫酸亚铁除余氯；□耗氧量(动植物油脂类)(G)；

□石油类、动植物油类(G)：加HCl，pH<2；□硫化物(G或P)：1L水样加5mL NaOH(1mol/L)，使pH≥11，加入4g抗坏血酸；

□亚硝酸盐氮、硝酸盐氮(G或P)；□铵氮(G或P)：加H_2SO_4，pH<2；□六价铬(G或P)：加NaOH，pH 6~8；

□钾、钠、钙、镁、铝、铁、锰、铜、锌、铅、镉、钡、镍、铍、硼(P)：加HNO_3，pH：1~2；□银、锰、钙、锌、铜、铅、镉、钡、镍、铍(P)：加HNO_3，使其含量达到1%；

□银(G或P)：加HNO_3使其含量达到0.2%；□硅(G或P，1L)：加HNO_3，使其含量达到1%；

□汞(G或P)(参考HJ 694)：1L水加5ml HCl；□砷、硒、锑(G或P)(参考HJ 694)：1L水加2mL HCl；

□总大肠菌群(S)：加入硫代硫酸钠至0.2g/L~0.5g/L除余氯；□菌落总数(S)；□氰化物(G或P)：加NaOH，pH>12；

□VOCs(2瓶E)(参考HJ 639)：25mg抗坏血酸，加HCl，pH≤2；□总α、β放射性(P，6L)：1L水样加HNO_3(1+1)20ml，pH<2；

□SVOCs(酚类化合物)(2瓶500ml，G)HJ 676：采满，不留气泡，加入HCl至pH<2；

□SVOCs(多环芳烃)(2L，G)HJ 478：采满，不留气泡。若水中有余氯，则1L水样加入80mg硫代硫酸钠；

□SVOCs(其他)(2L，G)：采满，不留气泡，若水中有余氯，则1L水样加入80mg硫代硫酸钠；

□SVOCs(苯胺类)(2L，G)HJ 822：采满，不留气泡，调pH至6~8，若水中有余氯，则1L水样加入80mg硫代硫酸钠；

□SVOCs(硝基苯类)HJ 716(2L，G)：采满，不留气泡，若水中有余氯，则1L水样加入80mg硫代硫酸钠；

□石油烃(C_6~C_9)(2瓶E)HJ 893：加磷酸pH≤2，0.3g抗坏血酸；

□石油烃(C_{10}~C_{40})(2L，G)HJ 894：加HCl，pH≤2；□有机氯农药(2L，G)：加入HCl至pH<2；

□有机磷农药(2L，G)：加入HCl至pH<2；□多氯联苯(2L，G)：若水中有余氯，则1L水样加入80mg硫代硫酸钠；

□其他：

备注：EG-棕色玻璃瓶，CG-无色玻璃瓶，S-灭菌瓶，P-聚乙烯瓶，D-溶解氧瓶，E-吹扫捕集瓶。

水样类型：

□ 瞬时水样　□ 混合水样

现场分析项目检测依据：

□pH值：水质 pH值的测定 电极法 HJ 1147-2020

□溶解氧：水质 溶解氧的测定 电化学探头法 HJ 506-2009

□溶解氧：便携式溶解氧测定仪技术要求及检测方法 HJ 925-2017(荧光法)

□水温：水质 水温的测定 温度计或颠倒温度计测定法 GB/T 13195-1991

□电导率：便携式电导率仪法《水和废水监测分析方法》(第四版增补版) 国家环境保护总局(2006年)

□肉眼可见物：生活饮用水标准检验方法 感官性状和物理指标 GB/T 5750.4-2006 (4.1 直接观察法)

□其他：

采样/检测人 [signature]　校核人 [signature]　采样/检测日期 2022.6.1

地下水采样/检测原始记录

项目编号 H)22160　　采样标准 HJ 164-2020、HJ 1019-2019

天气状况 阴　气温 24℃　气压 1005 kPa　现场检测仪器编号 /

采样点位名称	样品编号	瓶号	采样介质	采样体积(mL)	样品性状	采样时间	检测项目											
							VOCs	1,4-二氧六环	挥发酚	氰化物	硝酸盐氮	氟化物	亚硝酸盐氮	硫酸盐	总硬度	溶解性总固体		
1#井	S-1-1#1	1	E	40	无色透明	✓	✓											
		2	E	40			✓											
		3	BG	500				✓										
		4	BG	1000					✓									
		5	P	500						✓								
		6	P	500							✓							
		7	P	500								✓						
		8	P	500									✓					
		9	BG	1000										✓				
		10	BG	500											✓			
		11	BG	1000												✓		

固定剂加入、容器及采样量(优先参考分析方法中的规定要求，其他参考 HJ 164-2020 附录 D)：

□色度(G 或 P，1L)；□臭和味(G)；□铊度(G 或 P)；□总硬度(G 或 P)；□氨化物(P)；□硫酸盐(G 或 P)；□氯化物(G 或 P)；□溴化物(G 或 P)；□溶解性总固体(G 或 P)；□阴离子表面活性剂(G 或 P)：加甲醛，使其含量达到 1%；

□挥发酚(G，1L)(参考 HJ 503)：加 H_3PO_4，pH 约为 4，加适量硫酸铜，加过量硫酸亚铁除余氯；□耗氧量(高锰酸盐指数)(G)；

□石油类、动植物油类(G)：加 HCl，pH<2；□氰化物(G 或 P)：1L 水样加 5mL NaOH(1mol/L)，使 pH≥11，加入 0.6g 抗坏血酸；

□亚硝酸盐氮、硝酸盐氮(G 或 P)；□氨氮(G 或 P)：加 H_2SO_4，pH<2；□六价铬(G 或 P)：加 NaOH，pH 8~9；

□钾、钠、钙、镁、铝(P)：加 HNO_3，pH：1~2；□铁、锰、铜、锌、镍、钼、银、钡、锑、铊(P)：加 HNO_3，使其含量达到 1%；

□铍(G 或 P)：加 HNO_3，使其含量达到 0.25；□铬(G 或 P，1L)：加 HNO_3，使其含量达到 1%；

□汞(G 或 P)(参考 HJ 694)：1L 水加 5mL HCl；□硒、硒、锑(G 或 P)(参考 HJ 694)：1L 水加 2mL HCl；

□总大肠菌群(S)：加入硫代硫酸钠至 0.2g/L~0.5g/L 除余氯；□菌落总数(S)；□氯化物(G 或 P)：加 NaOH，pH>12；

□VOCs(2 瓶 E)(参考 HJ 639)：25mg 抗坏血酸，加 HCl，pH≤2；□总 α、β 放射性(P，6L)：1L 水样加 HNO_3(1+1)20ml，pH<2；

□SVOCs(酚类化合物)(2 瓶 500ml，G)HJ 676：采满，不留气泡，加入 HCl 至 pH<2；

□SVOCs(多环芳烃)(2L，G)HJ 478：采满，不留气泡，若水中有余氯，则 1L 水样加入 80mg 硫代硫酸钠；

□SVOCs(其他)(2L，G)：采满，不留气泡，若水中有余氯，则 1L 水样加入 80mg 硫代硫酸钠；

□SVOCs(苯胺类)(2L，G)HJ 822：采满，不留气泡，调 pH 至 6~8，若水中有余氯，则 1L 水样加入 80mg 硫代硫酸钠；

□SVOCs(硝基苯类)HJ 716(2L，G)：采满，不留气泡，若水中有余氯，则 1L 水样加入 80mg 硫代硫酸钠；

□石油烃(C_6~ C_9)(2 瓶 E)HJ 893：盐酸 pH≤2，0.3g 抗坏血酸；

□石油烃(C_{10}~ C_{40})(2L，G)HJ 894：加 HCl，pH≤2；□有机氯农药(2L，G)：加入 HCl 至 pH<2；

□有机磷农药(2L，G)：加入 HCl 至 pH<2；□多氯联苯(2L，G)：若水中有余氯，则 1L 水样加入 80mg 硫代硫酸钠；

□其他：

备注：AG-棕色玻璃瓶，CG-无色玻璃瓶，S-灭菌瓶，P-聚乙烯瓶，D-溶解氧瓶，E-吹扫捕集瓶。

水样类型：

□ 瞬时水样　□ 混合水样

现场分析项目检测依据：

□pH 值：水质 pH 值的测定 电极法 HJ 1147-2020

□溶解氧：水质 溶解氧的测定 电化学探头法 HJ 506-2009

□溶解氧：便携式溶解氧测定仪技术要求及检测方法 HJ 925-2017(荧光法)

□水温：水质 水温的测定 温度计或颠倒温度计测定法 GB/T 13195-1991

□电导率：便携式电导率仪法《水和废水监测分析方法》(第四版增补版)国家环境保护总局(2006 年)

□肉眼可见物：生活饮用水标准检验方法 感官性状和物理指标 GB/T 5750.4-2006(4.1 直接观察法)

□其他：

采样/检测人 [illegible]　校核人 [illegible]　采样/检测日期 2022.6.1

地下水采样/检测原始记录

项目编号 HJ2216002　　采样标准 HJ 164 2020、HJ 1019-2019

天气状况 晴　气温 24.8℃　气压 100.3 kPa　现场检测仪器编号 ✓

采样点位名称	样品编号	瓶号	采样介质	采样体积(mL)	样品性状	采样时间	检测项目											
1#井	S-1井	12	BG	1000	无色透清	✓	✓											
		13	BG	1000			✓											
		14	P	500				✓										
		15	P	500					✓									
		16	P	500						✓								
		17	P	500							✓							
		18	G	500								✓						

固定瓶加入、容器及采样量(优先参考分析方法中的规定要求，其他参考 HJ 164-2020 附录 D)：

□色度(G 或 P，1L)；□臭和味(G)；□浊度(G 或 P)；□总硬度(G 或 P)；□氰化物(P)；□硫酸盐(G 或 P)；□氯化物(G 或 P)；

□硝化物(G 或 P)；□溶解性总固体(G 或 P)；□阴离子表面活性剂(G 或 P)；加甲醛，使其含量达到 1%；

□挥发酚(G，1L)(参考 HJ 503)：加 H_3PO_4，pH 约为 4，加适量磺酸铜，加过量硫酸亚铁除余氯；□耗氧量(高锰酸盐指数)(G)；

□石油类、动植物油类(G)：加 HCl，pH<2；□硫化物(G 或 P)：1L 水样加 5mL NaOH(1mol/L)，使 pH≥9，加入 4g 抗坏血酸；

□亚硝酸盐氮、硝酸盐氮(G 或 P)；□氨氮(G 或 P)：加 H_2SO_4，pH<2；□六价铬(G 或 P)：加 NaOH，pH 8~9；

□钾、钠、钼、锰、铝(P)：加 HNO_3，pH：1~2；□铁、锰、铜、锌、铅、镉、钡、钒、镍、铍(P)：1L HNO_3，使其含量达到 1%；

□银(G 或 P)：加 HNO_3 使其含量达到 0.2%；□硅(G 或 P，1L)：加 HNO_3，使其含量达到 1%

□汞(G 或 P)(参考 HJ 694)：1L 水加 5mL HCl；□砷、硒、锑(G 或 P)(参考 HJ 694)：1L 水加 2mL HCl；

□总大肠菌群(S)：加入硫代硫酸钠至 0.2g/L~0.5g/L 除余氯；□硫酸盐(S)；□氯化物(G 或 P)：加 NaOH，pH>12；

□VOCs(3 瓶 E)(参考 HJ 699)：25mg 抗坏血酸，加 HCl，pH≤2；□总 α，β 放射性(P，6L)：1L 水样加 HNO_3(1+1)20ml，pH<2；

□SVOCs(酚类化合物)(2 瓶 500ml，G)HJ 676：采满，不留气泡，加入 HCl 至 pH<2；

□SVOCs(多环芳烃)(2L，G)HJ 478：采满，不留气泡，若水中有余氯，则 1L 水样加入 80mg 硫代硫酸钠；

□SVOCs(其他)(2L，G)：采满，不留气泡，若水中有余氯，则 1L 水样加入 80mg 硫代硫酸钠；

□SVOCs(苯胺类)(2L，G)HJ 822：采满，不留气泡，调 pH 至 6~8，若水中有余氯，则 1L 水样加入 60mg 硫代硫酸钠；

□SVOCs(硝基苯类)HJ 716(2L，G)：采满，不留气泡，若水中有余氯，则 1L 水样加入 80mg 硫代硫酸钠；

□石油烃(C_6~C_9)(2 瓶 E)HJ 893：加磷酸 pH<2，0.3g 抗坏血酸；

□石油烃(C_{10}~C_{40})(2L，G)HJ 894：加 HCl，pH≤2；□有机氯农药(2L，G)：加入 HCl 至 pH<2；

□有机磷农药(2L，G)：加入 HCl 至 pH<2；□多氯联苯(2L，G)：若水中有余氯，则 1L 水样加入 80mg 硫代硫酸钠；

□其他：

备注：BG-棕色玻璃瓶，CG-无色玻璃瓶，S-灭菌瓶，P-聚乙烯瓶，D-溶解氧瓶，E-吹扫捕集瓶。

水样类型：

□ 瞬时水样　□ 混合水样

现场分析项目检测依据：

□pH 值：水质 pH 值的测定 电极法 HJ 1147-2020

□溶解氧：水质 溶解氧的测定 电化学探头法 HJ 506-2009

□溶解氧：便携式溶解氧测定仪技术要求及检测方法 HJ 925-2017(荧光法)

□水温：水质 水温的测定 温度计或颠倒温度计测定法 GB/T 13195-1991

□电导率：便携式电导率仪法《水和废水监测分析方法》(第四版增补版)国家环境保护总局(2006 年)

□肉眼可见物：生活饮用水标准检验方法 感官性状和物理指标 GB/T 5750.4-2006(4.1 直接观察法)

□其他：

采样/检测人 [illegible]　校核人 [illegible]　采样/检测日期 2022.6.1

GPS 定位信息记录表

项目编号 H[illegible]　现场检测仪器编号 _____

坐标系类型					
□ 地球坐标系（WGS84）　☑ 国家大地坐标系（CGCS2000）　□ 其他 _____					
采样点位名称	东经 / X	北纬 / Y	采样点位名称	东经 / X	北纬 / Y
S01	121°04'21.2833"	29°06'16.7957"	S02	121°04'19.8986"	29°06'14.2681"
S03	121°04'21.6489"	29°06'12.3904"	S04	121°04'25.0424	29°06'11.7865"
S05	121°04'23.5814"	29°06'15.2098"	W01	121°04'21.4286"	29°06'16.7042"
W02	121°04'19.2611"	29°06'14.2683"	W03	121°04'25.0416"	29°06'11.7865"
备注					

记录人 [illegible]　　记录日期 2022.6.1

环境样品交接流转单

项目编号：HJ22/600　　样品批次：　　采样/现场检测地址：天台县福溪街道新龙园村。

样品类型：□有组织废气 □无组织废气 □环境空气 □废水 □地表水 ☑地下水 □生活饮用水 □海水 □水质 ☑土壤 □沉积物 □固体废物 □其他

样品情况			样品性状（交接）	保存条件	样品性状（流转）	领样人	数量	领样日期	备注
样品编号	检测项目	数量							
G-1-1~5-1	见附表	5	样品标签及包装：☑完整 □不完整 样品类型：土样	□干燥器保存 □室温保存 ☑冷藏保存 □冷冻保存	☑符 合 □不符合		5		
G-1-1~5-2	见附表	5	样品标签及包装：☑完整 □不完整 样品类型：土样	□干燥器保存 □室温保存 ☑冷藏保存 □冷冻保存	☑符 合 □不符合		5		
G-1-1~5-3	见附表	5	样品标签及包装：☑完整 □不完整 样品类型：土样	□干燥器保存 □室温保存 ☑冷藏保存 □冷冻保存	☑符 合 □不符合		5		
S1-6-8-1	见附表。	57	样品标签及包装：☑完整 □不完整 样品类型：土样。	□干燥器保存 □室温保存 ☑冷藏保存 □冷冻保存	☑符 合 □不符合		57	2022.6.1	
G-1-1-1P	见附表	1	样品标签及包装：☑完整 □不完整 样品类型：土样	□干燥器保存 □室温保存 ☑冷藏保存 □冷冻保存	☑符 合 □不符合		1		
G-1-2-2P	见附表	1	样品标签及包装：☑完整 □不完整 样品类型：土样	□干燥器保存 □室温保存 ☑冷藏保存 □冷冻保存	☑符 合 □不符合		1		
S1-6-1P	见附表	18	样品标签及包装：☑完整 □不完整 样品类型：土样。	□干燥器保存 □室温保存 ☑冷藏保存 □冷冻保存	☑符 合 □不符合		18		
G-1-9~11-1	见附表	42	样品标签及包装：☑完整 □不完整 样品类型：地表水样。	□干燥器保存 □室温保存 ☑冷藏保存 □冷冻保存	☑符 合 □不符合		42		
S-1-12~14-1	见附表。	54	样品标签及包装：☑完整 □不完整 样品类型：沉积物样。	□干燥器保存 □室温保存 ☑冷藏保存 □冷冻保存	☑符 合 □不符合		54		
			样品标签及包装：□完整 □不完整 样品类型：	□干燥器保存 □室温保存 □冷藏保存 □冷冻保存	□符 合 □不符合				
			样品标签及包装：□完整 □不完整 样品类型：	□干燥器保存 □室温保存 □冷藏保存 □冷冻保存	□符 合 □不符合				
			样品标签及包装：□完整 □不完整 样品类型：	□干燥器保存 □室温保存 □冷藏保存 □冷冻保存	□符 合 □不符合				
			样品标签及包装：□完整 □不完整 样品类型：	□干燥器保存 □室温保存 □冷藏保存 □冷冻保存	□符 合 □不符合				
			样品标签及包装：□完整 □不完整 样品类型：	□干燥器保存 □室温保存 □冷藏保存 □冷冻保存	□符 合 □不符合				
			样品标签及包装：□完整 □不完整 样品类型：	□干燥器保存 □室温保存 □冷藏保存 □冷冻保存	□符 合 □不符合				

送样人 金[illegible]　　送样日期 2022.6.1　　样品管理员 [illegible]　　收样日期 2022.6.1　　异常样品：□有 ☑无

检测项目附表

项目编号 HJ221600

点位编号	项目清单
G-1-1~5-1 G-1-1~5-2 G-1-1~5-3 G-1-1-1P G-1-2-2P G-1-9~11-1	1、 金属指标：砷、镉、六价铬、铜、铅、汞、镍、铬、锌、钴、锡 2、 VOCs：四氯化碳、氯仿、氯甲烷、1,1-二氯乙烷、1,2-二氯乙烷、1,1-二氯乙烯、顺-1,2-二氯乙烯、反-1,2-二氯乙烯、二氯甲烷、1,2-二氯丙烷、1,1,1,2-四氯乙烷、1,1,2,2-四氯乙烷、四氯乙烯、1,1,1-三氯乙烷、1,1,2-三氯乙烷、三氯乙烯、1,2,3-三氯丙烷、氯乙烯、苯、氯苯、1,2-二氯苯、1,4-二氯苯、乙苯、苯乙烯、甲苯、间二甲苯+对二甲苯、邻二甲苯 3、 SVOC：硝基苯、苯胺、2-氯酚、苯并[a]蒽、苯并[a]芘、苯并[b]荧蒽、苯并[k]荧蒽、䓛、二苯并[a,h]蒽、茚并[1,2,3-cd]芘、萘 其他指标：pH值、石油烃（C_{10}-C_{40}）、氟化物、氰化物、干物质

记录人 [illegible]　　记录日期 2022.6.1

检测项目附表

项目编号 HJ221600

点位编号	项目清单
S-1-6~8-1 S-1-6-1P S-1-12~14-1	1.直读指标：pH 值、肉眼可见物 2.其他指标：色度、臭和味、浑浊度、总硬度、溶解性总固体、硫酸盐、氯化物、挥发酚类、阴离子合成洗涤剂、耗氧量、氨氮、硫化物、钠、亚硝酸盐氮、硝酸盐氮、氰化物、氟化物、碘化物 3.金属：汞、砷、硒、锑、六价铬、钠、铅、锡、镍、锌、铝、镉、铁、钴、铬、铜、锰 4.vocs：四氯化碳、苯、甲苯、氯仿 5.其它：细菌总数，总大肠菌群，石油烃（C_{10}-C_{40}）

记录人 [illegible]　　记录日期 2022.6.1

附件 4 采样照片

土壤：

S03
2022-06-01

S04
2022-06-01

地下水：